Функциональная схема
УГУ-OSNA-Ш-РДУ-1-1-150(300,124)-СГ

ООО ПКФ "ОСНА"
тел.:+7 (8452) 76-58-58
e-mail: 1101@osna.su
e-mail: 1102@osna.su

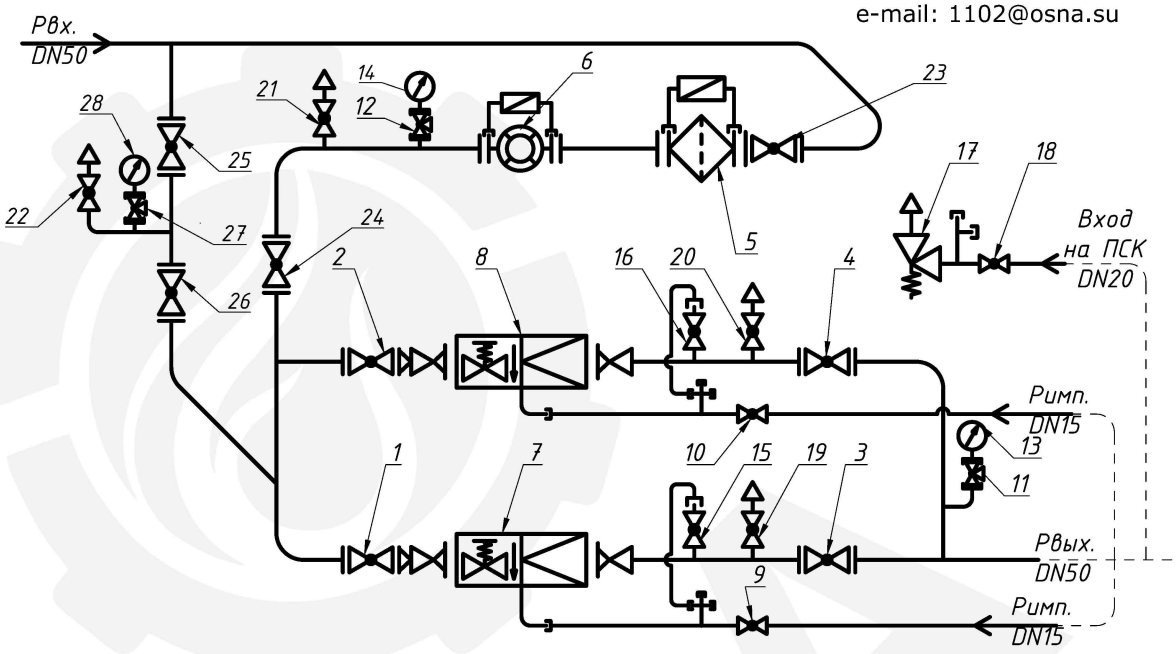

1,2,3,4,23,24,25,26 – кран шаровой DN50 фланцевый (8 шт.);
5 – фильтр газа ФГ-50 с ИПД (1 шт.);
6 – технологическая катушка под измерительный комплекс DN50 (1 шт.);
7,8 – регулятор давления газа тип РДУ-32 (2 шт.);
9,10,15,16 – кран шаровой DN15 (4 шт.);
11,12,27 – кран трехходовой под манометр DN15 (3 шт.);
13 – манометр выходной (1 шт.);
14,28 – манометр входной (2 шт.);
17 – клапан предохранительный сбросной КПС-20 (1 шт.);
18,19,20,21,22 – кран шаровой DN20 (5 шт.);

Габаритный чертёж

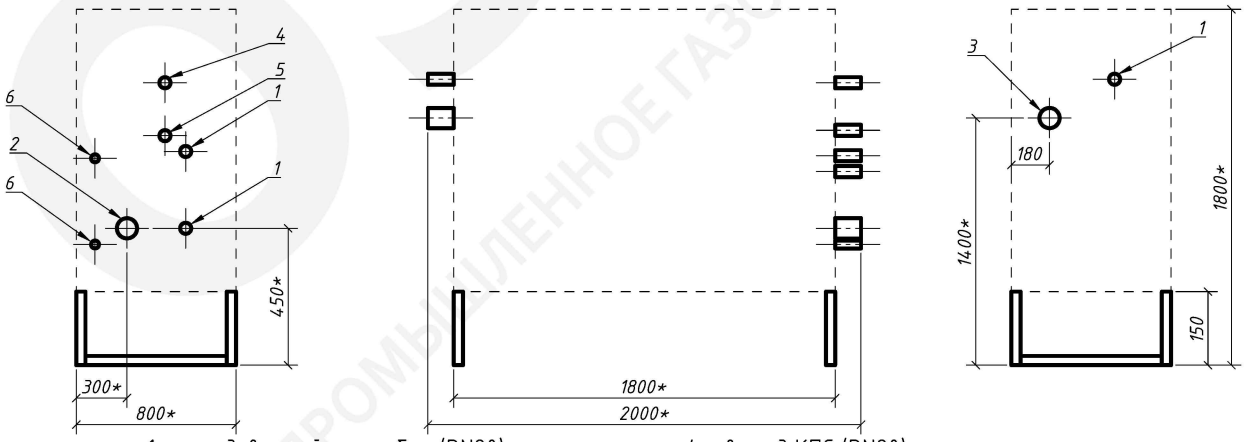

1 – продувочный патрубок (DN20);
2 – выход газа Рвых. (DN50);
3 – вход газа Рвх. (DN50);
4 – выход КПС (DN20);
5 – вход КПС (DN20);
6 – подвод импульса к регулятору (DN15);

* размер в процессе производства может незначительно изменяться